GENPHOAL TECHNOLOGY (H.K.) CO., LIMITED

Паспорт, руководство по эксплуатации и гарантийный талон.

1. Наименование и область применения

Светодиодный светильник подвесной "Колокол" COB 100w 220v 90-120 deg предназначен для внутреннего освещения цехов, складов, ангаров, выставочных площадей, а также иных помещений.

2. Технические характеристики

Рабочее напряжение (v)	85 - 265 AC
Потребляемая мощность (w)	100
Аналог	ДРЛ400, ДНаТ150
Габариты(mm)	400(450)*465
Световой поток(Lm)	8000 - 9000
Форма лампы	колокол
Материал корпуса	алюминий
Тип крепления	рым-болт, подвесной
Производитель светодиода	Genesis Photonics
Модель светодиода	COB 100W
Количество светодиодов (ед.)	1
CRI	>80
Угол светового пучка (градусы)	90 или 120
Коэффициент пульсации светового потока, %	< 1
Диммирование	нет
Вес(gm)	4000
Коэффициент мощности	>0,9
Рабочая температура	-40 +50
Степень защиты(IP)	44
Гарантия производителя	3 года
Срок эксплуатации	70000ч

Светодиодный светильник подвесной "Колокол" COB 100w 220v 90-120 deg комплектуется диффузором обеспечивающим угол светового пучка либо 90 либо 120 градусов

Климатическое исполнение светильников – УХЛ категории 2
по ГОСТ 15150-69.
Классзащиты светильников от поражения электрическим током – I.

3. Внешний вид

4. Подготовка и порядок работы

Монтаж, демонтаж и обслуживание изделия должны производиться при отключенном электропитании.

1.Аккуратно установить диффузор светильника на радиатор и зафиксировать его

2. Перед установкой светильника необходимо убедиться в исправности оборудования.

3. Выбрать правильное место для монтажа светильника.

4. Подвесить светильник за трос и закрепить при помощи рым-болта.

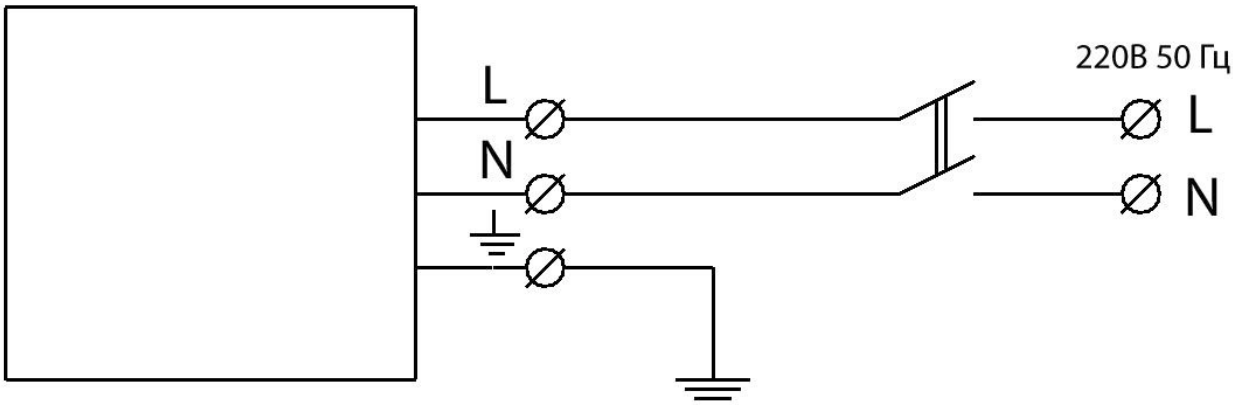

5. Требования безопасности

Во избежание несчастных случаев категорически запрещается:
разбирать изделие при включенном электропитании;
включать в разобранном виде;
производить монтаж/демонтаж при включенном электропитании.

6 .Руководство по эксплуатации

Светодиодный светильник подвесной "Колокол" COB 100w 220v 90-120 deg должен эксплуатироваться в условиях, соответствующих типу его применения. Все работы, связанные с подключением и монтажом должны производиться специалистами. Светильник, подключенный к сети электропитания, обеспечивает освещение с соответствующей его типу яркостью в постоянном режиме работы. В целях повышения надёжности и увеличения срока службы, рекомендуется периодически осматривать светильник с целью обнаружения возможного загрязнения, механических повреждений с целью оценки работоспособности. В случае обнаружения загрязнений, следует удалить их на отключенном от сети электрического тока светильнике. Ремонт поврежденных и вышедших из изготовителе строя или в светильников должен осуществляться в специализированных организациях.

7. Гарантии поставщика

Гарантийный срок эксплуатации **Светодиодный светильник подвесной "Колокол" COB 100w 220v 90-120 deg** составляет три года со дня продажи. Гарантия распространяется на светодиодный кластер и блок питания. При несоблюдении правил хранения и транспортировки предприятие-изготовитель не несет ответственности перед конечным покупателем за сохранность и качество продукции. Изготовитель производит замену изделия в целом или его деталей в течение гарантийного срока в случае соблюдения правил хранения и эксплуатации.

8. Паспорт

- Наименование изделия: **Светодиодный светильник подвесной"Колокол"COB 100w 220v 90-120 deg**

- Дата продажи _____2016 года.

9. Транспортировка и хранение.

Светодиодный светильник подвесной "Колокол" COB 100w 220v 90-120 deg должен храниться и транспортироваться в штатной упаковке, предохраняющей его от механических повреждений. Условия транспортирования светильника в части воздействия механических нагрузок — по группе Л ГОСТ 23216-78, в части воздействия климатических факторов устройство устойчиво к воздействию температуры при транспортировании от минус 50 до плюс 60 О С в соответствии с требованиями ГОСТ В20.39.304 для группы 1.1, предельное пониженное атмосферное давление при транспортировании 90 мм рт. ст. Срок хранения – 5 лет со дня изготовления.

10. Свидетельство о приемке

Изделие **Светодиодный светильник подвесной "Колокол" COB 100w 220v 90-120 deg**
принято в соответствии с ТУ 3461-064-89539766-2014 и признано годным к эксплуатации.

Официальный дистрибьютор на территории РФ ООО «СЕЛЕНА»

М.П.

ОБЩЕСТВО С ОГРАНИЧЕННОЙ ОТВЕТСТВЕННОСТЬЮ ОГРН 1167746716642 • МОСКВА •
"Селена"